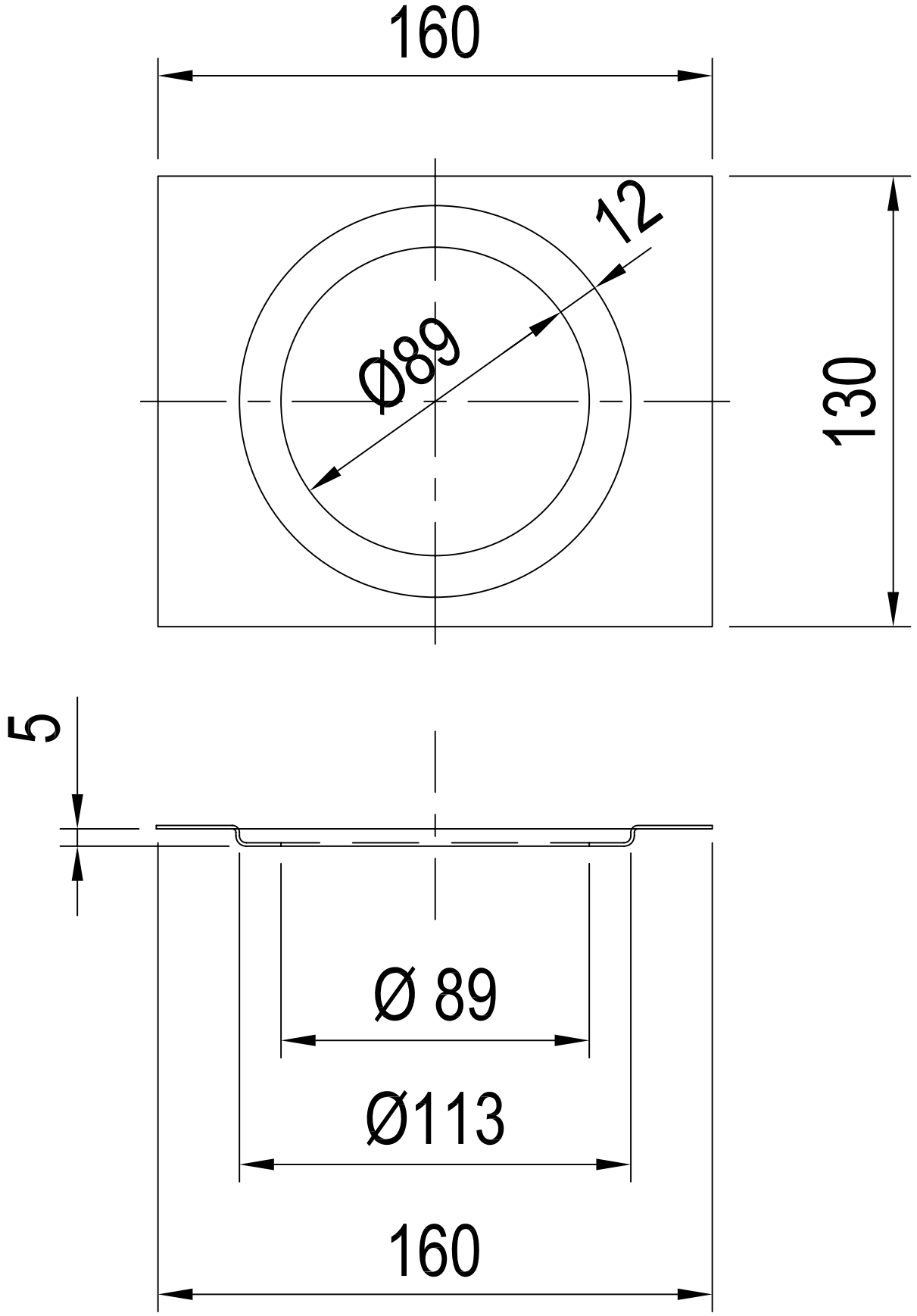
160
12
Ø89
130
5
Ø 89
Ø113
160